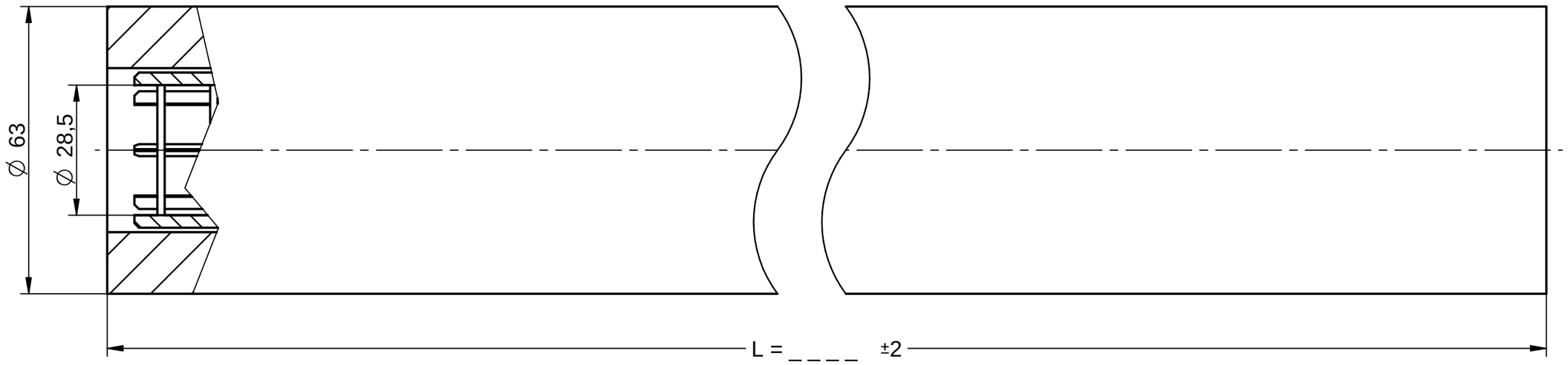

	L = mm.
9"3/4	248
10"	254
20"	508
30"	762
40"	1016

Dimensioni in mm.	Finitura superfici in Ra µm	TOLLERANZE GENERALI : UNI-EN 22768-mK UNI-EN 22768-c	RAGGI NON QUOTATI: R=0.3 SMUSSI NON QUOTATI: 0.3x45°

MATERIALE :	DISEGNATO DA : Tecnico	APPROVATO DA : -
GREZZO : -	DATA 10/09/2024	DATA : _
FINITURA SUPERFICIALE : -		

DESCRIZIONE	CODICE	REV.
N99F_ _ _ - _ _ _	N99F_ _ _ _ ST	_

Everblue

EVERBLUE srl www.everblue.it info@everblue.it

REV.	DESCRIZIONE REVISIONE	DATA REV.	REVISIONATO DA:
1	-	-	-
2	-	-	-
3	-	-	-
4	-	-	-

SCALA 1:1

RIPRODUZIONE PROIBITA -TUTTI I DIRITTI RISERVATI AI SENSI DELLA LEGGE

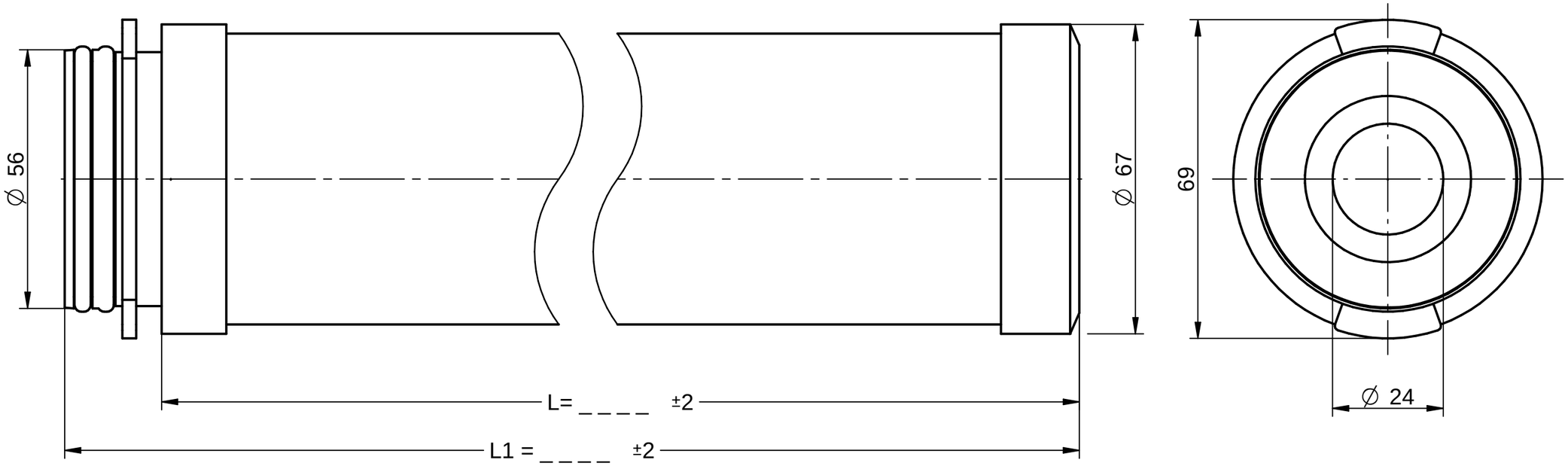

	L = mm.	L1 = mm.
9"3/4	230	251
10"	236	257
20"	490	511
30"	744	765
40"	998	1019

Dimensioni in mm.	Finitura superfici in Ra µm	TOLLERANZE GENERALI : UNI-EN 22768-mK UNI-EN 22768-c	RAGGI NON QUOTATI: R=0.3 SMUSSI NON QUOTATI: 0.3x45°

MATERIALE :
GREZZO : -
FINITURA SUPERFICIALE : -

DISEGNATO DA : Tecnico
DATA 10/09/2024

APPROVATO DA : -
DATA : _

DESCRIZIONE: N99F_ _ _ _ -

CODICE: N99F_ _ _ _C2S

REV.: _

Everblue

EVERBLUE srl, www.everblue.it info@everblue.it

REV.	DESCRIZIONE REVISIONE	DATA REV.	REVISIONATO DA:
1	-	-	-
2	-	-	-
3	-	-	-
4	-	-	-

SCALA 1:1

RIPRODUZIONE PROIBITA -TUTTI I DIRITTI RISERVATI AI SENSI DELLA LEGGE

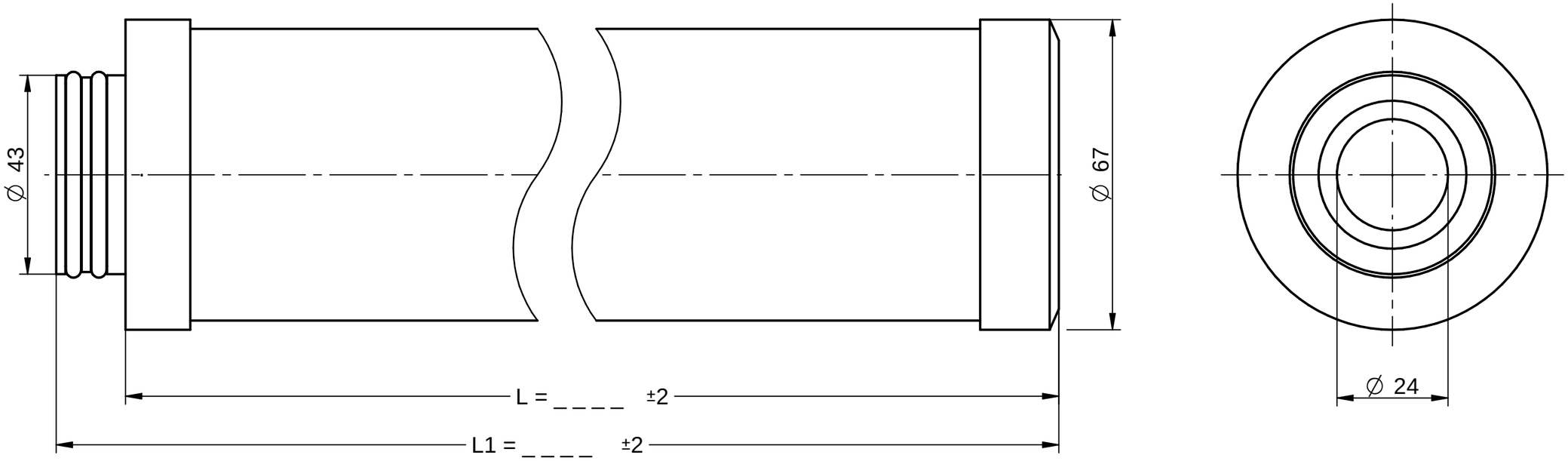

	L = mm.	L1 = mm.
9"3/4	230	246
10"	236	254
20"	490	508
30"	744	762
40"	998	1016

Dimensioni in mm.	Finitura superfici in Ra µm	TOLLERANZE GENERALI : UNI-EN 22768-mK UNI-EN 22768-c	RAGGI NON QUOTATI: R=0.3 SMUSSI NON QUOTATI: 0.3x45°

MATERIALE :
GREZZO : -
FINITURA SUPERFICIALE : -

DISEGNATO DA : Tecnico
DATA 10/09/2024

APPROVATO DA : -
DATA : _

DESCRIZIONE: N99F_ _ _ - _ _ _ _

CODICE: N99F_ _ _ _C3S

REV.: _

Everblue

EVERBLUE srl. www.everblue.it info@everblue.it

REV.	DESCRIZIONE REVISIONE	DATA REV.	REVISIONATO DA:
1	-	-	-
2	-	-	-
3	-	-	-
4	-	-	-

SCALA 1:1

RIPRODUZIONE PROIBITA -TUTTI I DIRITTI RISERVATI AI SENSI DELLA LEGGE

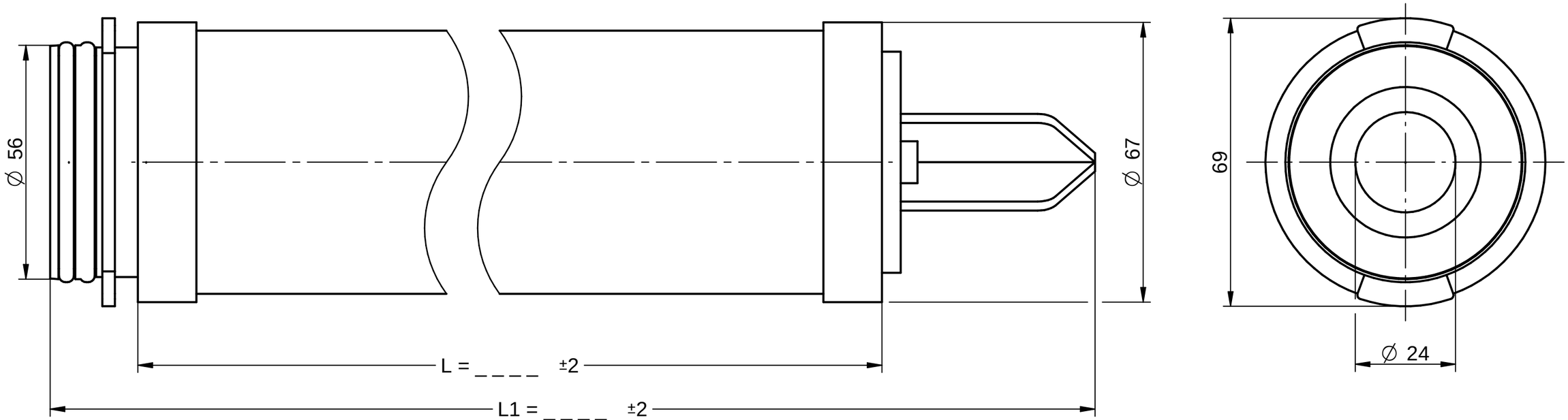

	L = mm.	L1 = mm.
9"3/4	228	300
10"	234	306
20"	488	560
30"	742	814
40"	996	1068

Dimensioni in mm.	Finitura superfici in Ra µm	TOLLERANZE GENERALI : UNI-EN 22768-mK UNI-EN 22768-c	RAGGI NON QUOTATI: R=0.3 SMUSSI NON QUOTATI: 0.3x45°

MATERIALE :
GREZZO : -
FINITURA SUPERFICIALE : -

DISEGNATO DA : Tecnico
DATA 10/09/2024

APPROVATO DA : -
DATA : _

DESCRIZIONE: N99F_ _ _ - _ _ _ _

CODICE: N99F_ _ _ _C7S

REV.: _

Everblue

EVERBLUE srl. www.everblue.it info@everblue.it

REV.	DESCRIZIONE REVISIONE	DATA REV.	REVISIONATO DA:
1	-	-	-
2	-	-	-
3	-	-	-
4	-	-	-

SCALA 1:1

RIPRODUZIONE PROIBITA -TUTTI I DIRITTI RISERVATI AI SENSI DELLA LEGGE

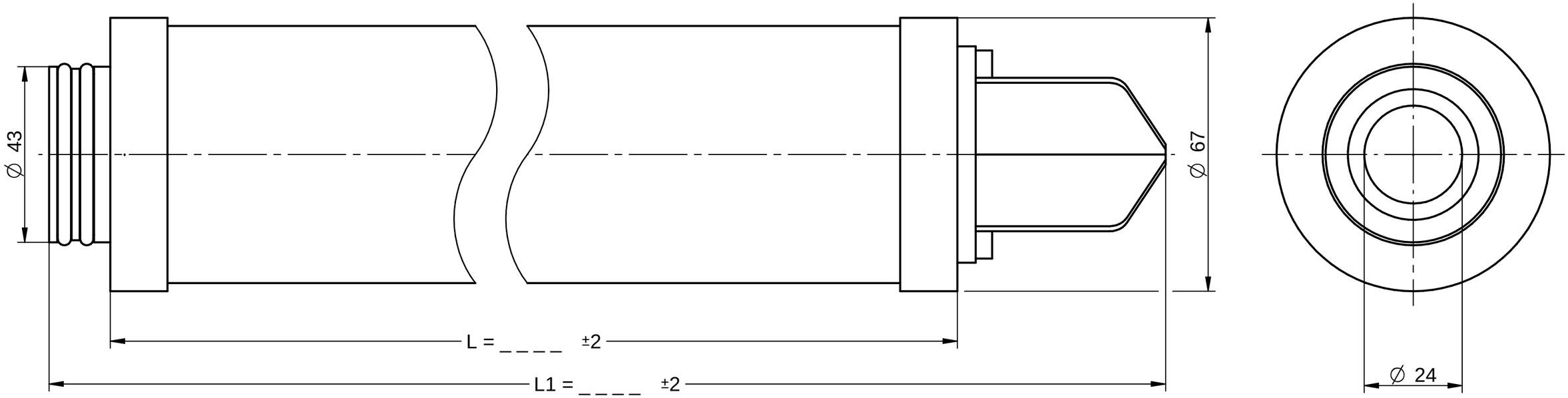

	L = mm.	L1 = mm.
9"3/4	228	294
10"	234	300
20"	488	554
30"	742	808
40"	996	1062

Dimensioni in mm.	Finitura superfici in Ra µm	TOLLERANZE GENERALI : UNI-EN 22768-mK UNI-EN 22768-c	RAGGI NON QUOTATI: R=0.3 SMUSSI NON QUOTATI: 0.3x45°
MATERIALE :		DISEGNATO DA : Tecnico	APPROVATO DA : -
GREZZO : -		DATA 10/09/2024	DATA : _
FINITURA SUPERFICIALE : -			
DESCRIZIONE N99F _ _ - _ _		CODICE N99F_ _ _ _C8S	REV. _

Everblue

EVERBLUE srl. www.everblue.it info@everblue.it

REV.	DESCRIZIONE REVISIONE	DATA REV.	REVISIONATO DA:
1	-	-	-
2	-	-	-
3	-	-	-
4	-	-	-

SCALA 1:1

RIPRODUZIONE PROIBITA -TUTTI I DIRITTI RISERVATI AI SENSI DELLA LEGGE