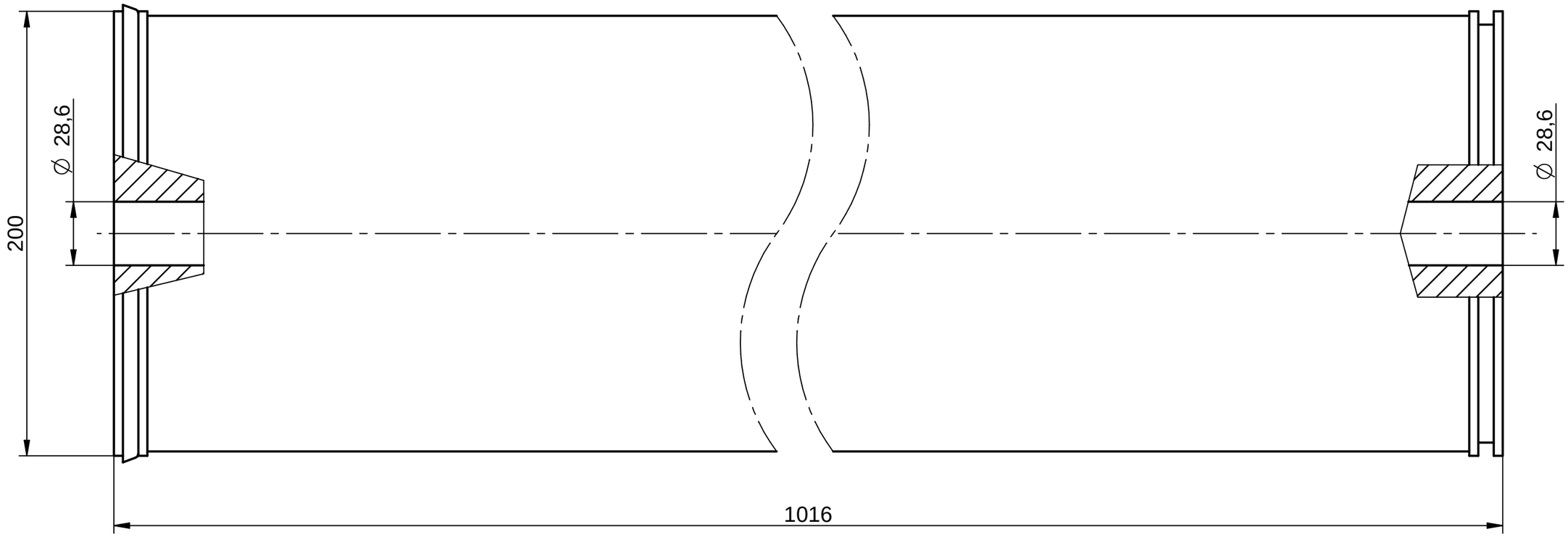

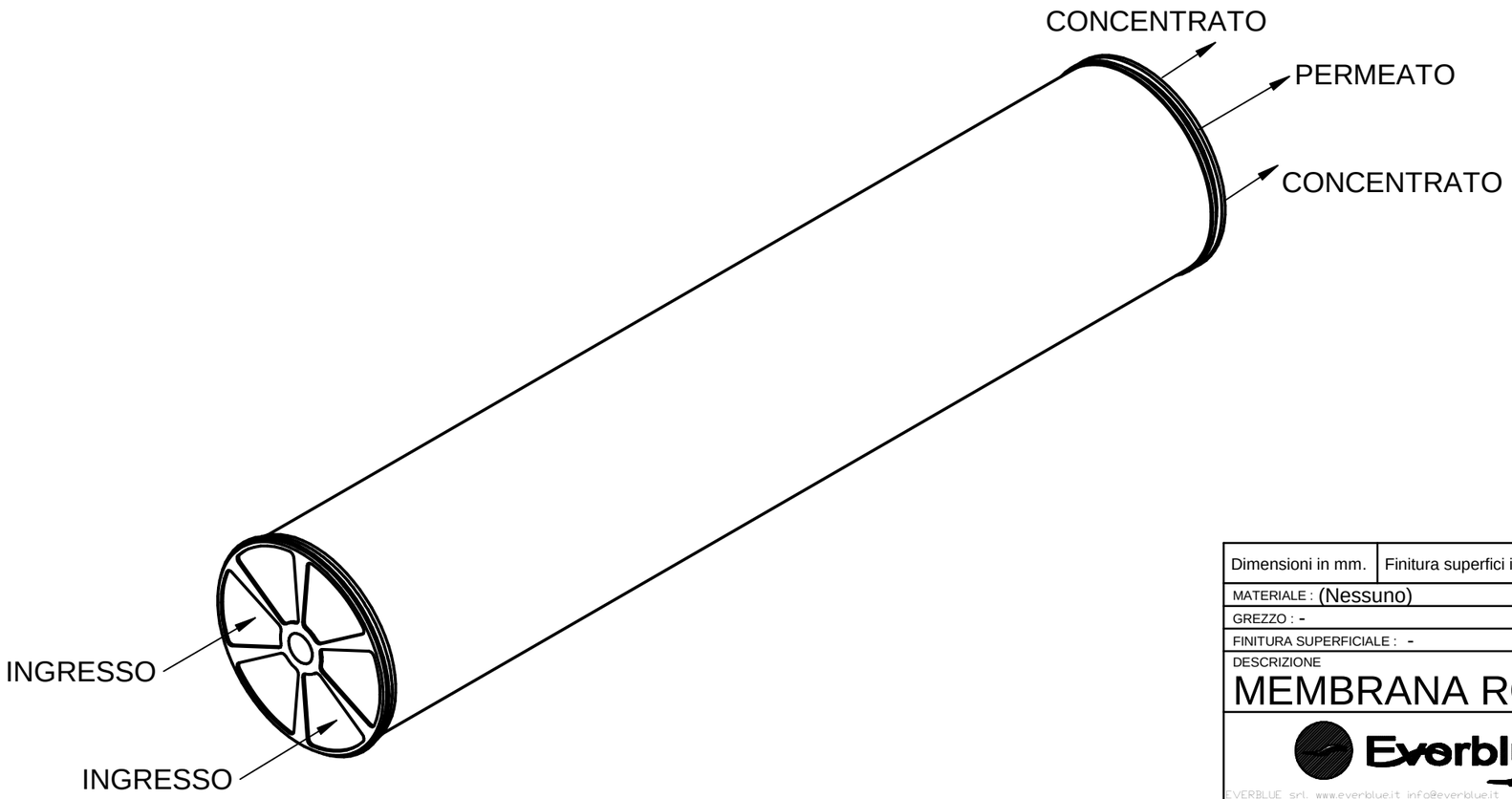

Dimensioni in mm.	Finitura superfici in Ra µm	TOLLERANZE GENERALI : UNI-EN 22768-mK UNI-EN 22768-c	RAGGI NON QUOTATI: R=0.3 SMUSSI NON QUOTATI: 0.3x45°

MATERIALE : (Nessuno)
GREZZO : -
FINITURA SUPERFICIALE : -

DISEGNATO DA : Tecnico
DATA 30/07/2025

APPROVATO DA : -
DATA : _

DESCRIZIONE: MEMBRANA ROBLUE BW8040 400 SS

CODICE: RBBW8040400SS

REV. _

Everblue

EVERBLUE srl www.everblue.it info@everblue.it

REV.	DESCRIZIONE REVISIONE	DATA REV.	REVISIONATO DA:
1	-	-	-
2	-	-	-
3	-	-	-
4	-	-	-

SCALA 1:2

RIPRODUZIONE PROIBITA -TUTTI I DIRITTI RISERVATI AI SENSI DELLA LEGGE