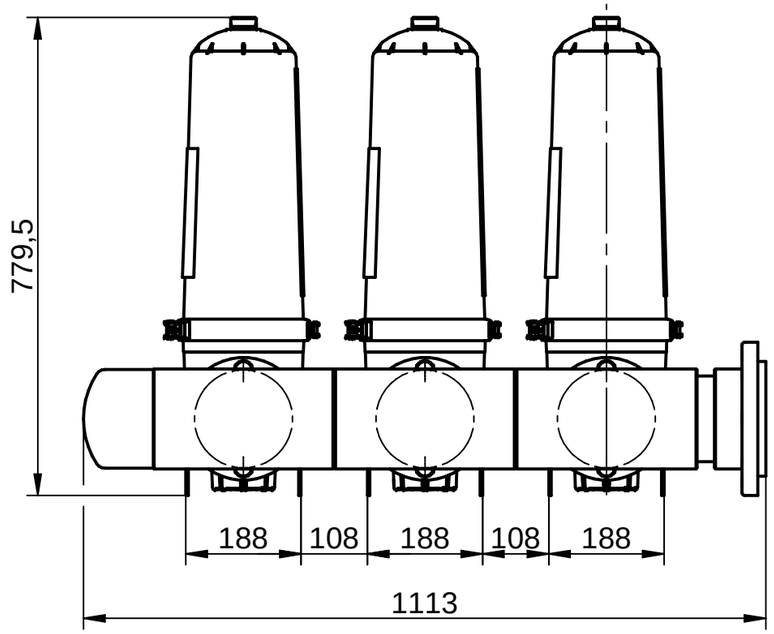

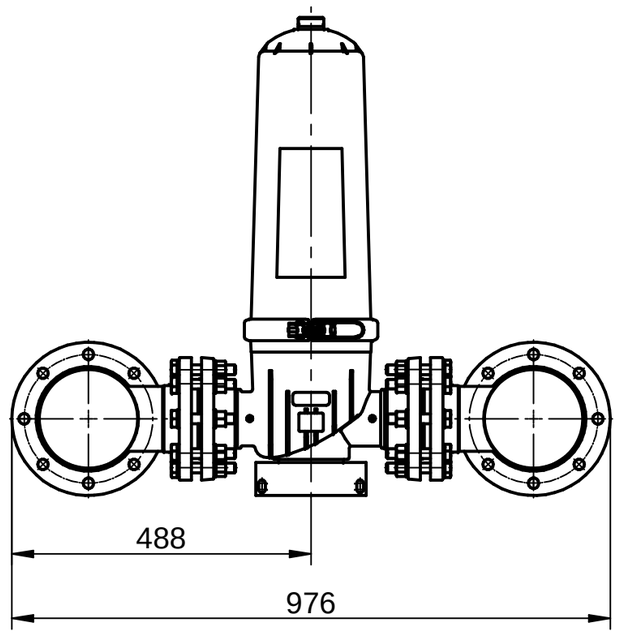

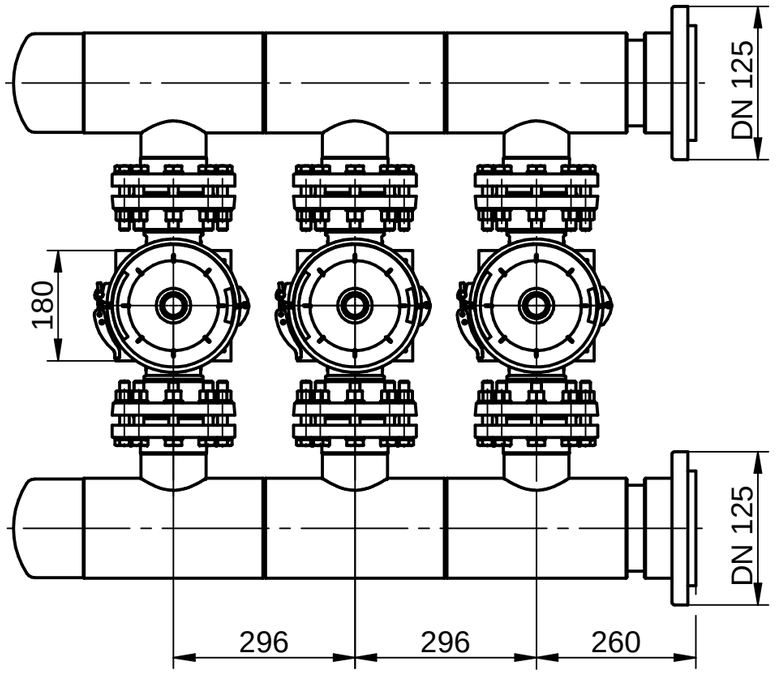

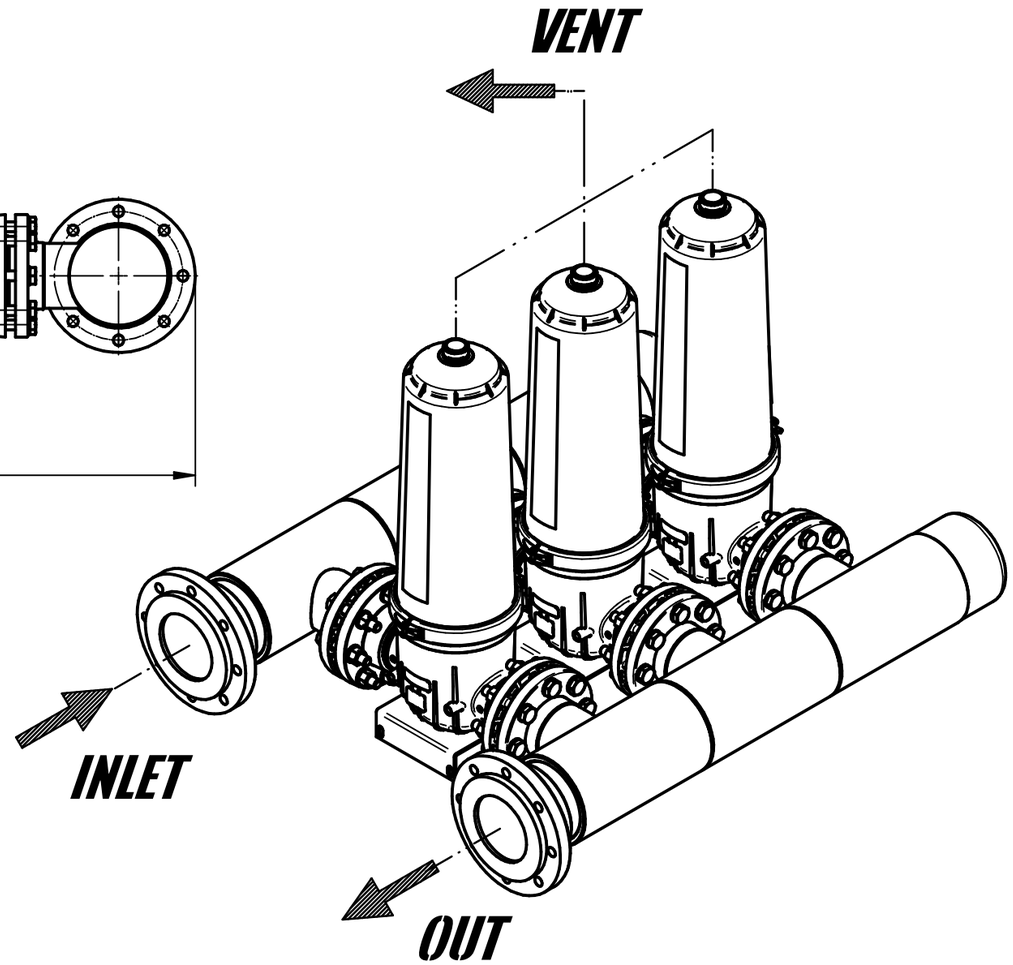

Dimensioni in mm.	Finitura superfici in Ra µm	TOLLERANZE GENERALI : UNI-EN 22768-mK UNI-EN 22768-c	RAGGI NON QUOTATI: R=0.3 SMUSSI NON QUOTATI: 0.3x45°

MATERIALE :	DISEGNATO DA : Tecnico	APPROVATO DA : -
GREZZO : -	DATA 31/03/2021	DATA : _
FINITURA SUPERFICIALE : -		

DESCRIZIONE	CODICE	REV.
BAGMAX FMX-S-01-3RS 3x20"	FMXS3RSPA0320_ _ _	_

Everblue

EVERBLUE srl. www.everblue.it info@everblue.it

REV.	DESCRIZIONE REVISIONE	DATA REV.	REVISIONATO DA:
1	-	-	-
2	-	-	-
3	-	-	-
4	-	-	-

SCALA 1:10

RIPRODUZIONE PROIBITA -TUTTI I DIRITTI RISERVATI AI SENSI DELLA LEGGE